RAMA - R1 szt. 8

Lp. szt.	Ilosc	Profil	szerosc [mm]	grubosc [mm]	d.jedn. [mm]	Gatunek stali	d.calk. [m]	ciezar jedn. [kg/m]	ciezar calk. [kg]
					6340	S235	12,692	83,2	1056,0
1	2	HEB 240			1860	S235	3,720	83,2	309,3
2	2	HEB 240			280	S235	0,560	83,2	46,6
3	10	=150x10	150	10	200	S235	2,000	11,8	23,6
4	2	=400x20	400	20	400	S235	0,800	62,8	50,2
5	8	=115x15	115	15	206	S235	1,648	13,5	22,3
6	2	=260x20	260	20	272	S235	0,544	40,8	22,2
7	4	=240x16	240	16	260	S235	1,040	30,1	31,3
8	1	HEB 240			139	S235	0,139	83,2	11,6
9	1	HEB 240			154	S235	0,154	83,2	12,8
12	1	HEB 240			204	S235	0,204	83,2	17,0
13	2	=240x20	240	20	400	S235	0,800	37,7	30,1
							Laczne		1820,6
							+1,8% na spoiny		1832,5
							+3% na elem.dodatkowe		1881,4
		LACZNIE DLA 8					ELEMENTOW		13452

RAMA - R4 szt. 1

Lp. szt.	Ilosc	Profil	szerosc [mm]	grubosc [mm]	d.jedn. [mm]	Gatunek stali	d.calk. [m]	ciezar jedn. [kg/m]	ciezar calk. [kg]
					6340	S235	6,346	83,2	528,0
1	1	HEB 240			1860	S235	1,860	83,2	154,8
2	1	HEB 240			2855	S235	2,855	83,2	237,5
3	6	=150x10	150	10	200	S235	1,200	11,8	14,1
4	1	=400x20	400	20	400	S235	0,400	62,8	25,1
5	4	=115x15	115	15	206	S235	0,824	13,5	11,2
6	1	=260x20	260	20	272	S235	0,272	40,8	11,1
7	2	=240x16	240	16	260	S235	0,520	30,1	15,7
8	1	HEB 240			139	S235	0,139	83,2	11,6
9	1	HEB 240			154	S235	0,154	83,2	12,8
12	1	HEB 240			204	S235	0,204	83,2	17,0
13	2	=240x20	240	20	400	S235	0,800	37,7	30,1
							Laczne		1094,1
							+1,8% na spoiny		1113,8
							+3% na elem.dodatkowe		1147,2
		LACZNIE DLA 1					ELEMENTOW		1147

RAMA - R3 szt. 4

Lp. szt.	Ilosc	Profil	szerosc [mm]	grubosc [mm]	d.jedn. [mm]	Gatunek stali	d.calk. [m]	ciezar jedn. [kg/m]	ciezar calk. [kg]
					6340	S235	6,340	83,2	544,1
1	1	HEB 240			1860	S235	1,860	83,2	154,8
2	1	=150x10	150	10	200	S235	0,800	11,8	9,4
3	4	=400x20	400	20	400	S235	0,400	62,8	25,1
4	1	=115x15	115	15	206	S235	0,206	13,5	2,8
6	1	=260x20	260	20	272	S235	0,272	40,8	11,1
7	2	=240x16	240	16	260	S235	0,520	30,1	15,7
8	1	HEB 240			159	S235	0,159	83,2	13,1
12	1	HEB 240			204	S235	0,204	83,2	17,0
13	1	=240x20	240	20	400	S235	0,400	37,7	15,1
							Laczne		816,5
							+1,8% na spoiny		831,2
							+3% na elem.dodatkowe		856,2
		LACZNIE DLA 4					ELEMENTOW		3426

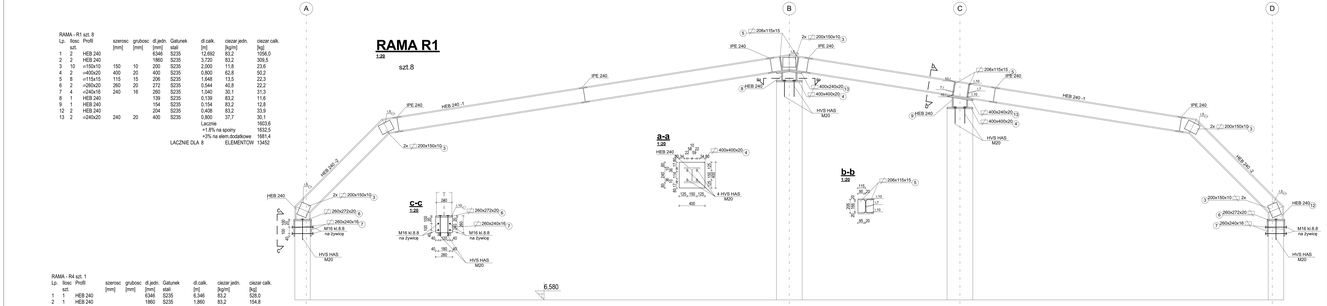

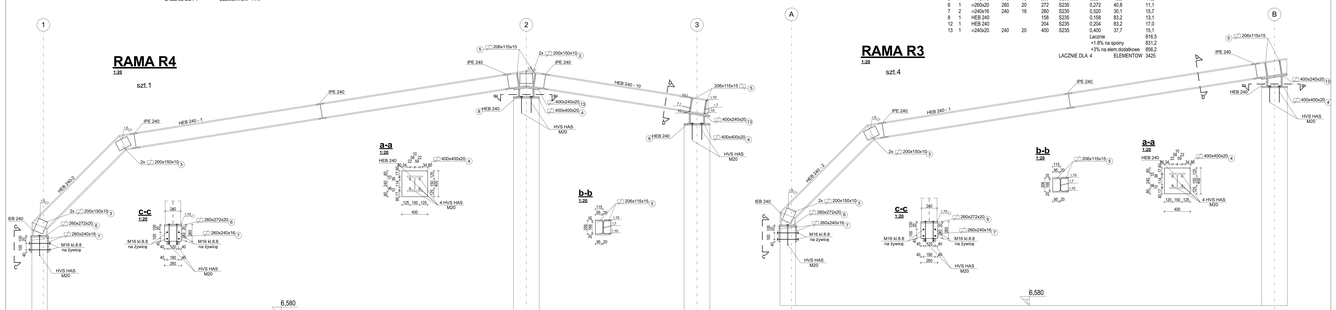

UWAGI:

- Poziom budynku ±0.00 = 135,0 m n.p.m.

1. Materiały:
- nael Kordonowanie: beton B37 (C30/37) WB
- beton B37 (C30/37)
- stal zbrojeniowa B500SP (18G2A) B500SU
- beton podkładowy B15 (C12/15) - nadaje się do betonu 15 cm pod ustbarcie, fundamentu.
- Wszystkie materiały budowlane muszą posiadać ważne certyfikaty jakościowe.
2. Ogólne wymagania architektoniczne:
- Wszystkie wymiary w projekcie są podane bezpośrednio elementy konstrukcyjne.
- Dopuszcza się zmiana elementów konstrukcyjnych zaproponowana przez projektanta architektury. W przypadku zmiany elementów konstrukcyjnych należy uzyskać zgodę projektanta.
3. Uzupełnienie dokumentacji wykonawczej dla konstrukcji stalowej po zmianie wykonawcy.